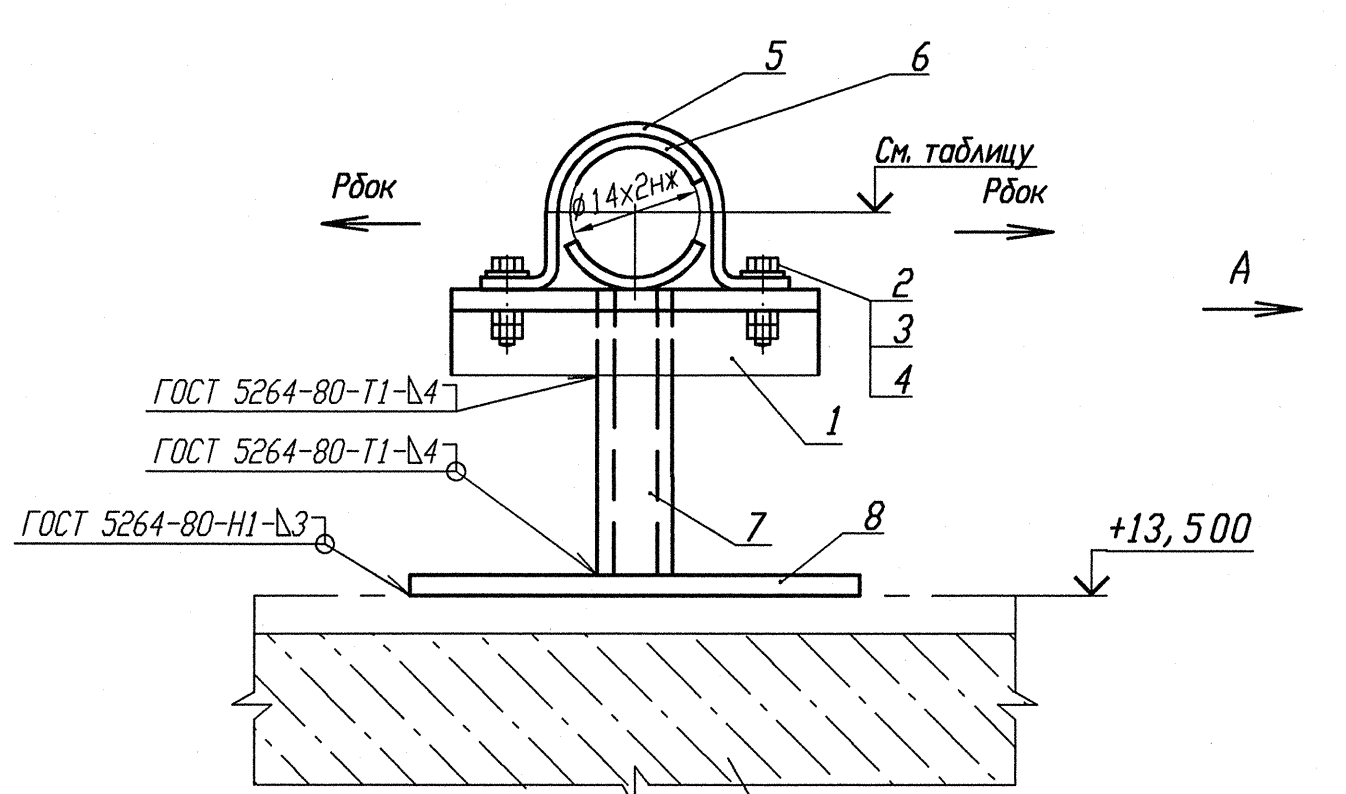

Деталь поз. 5 (Lр=100)

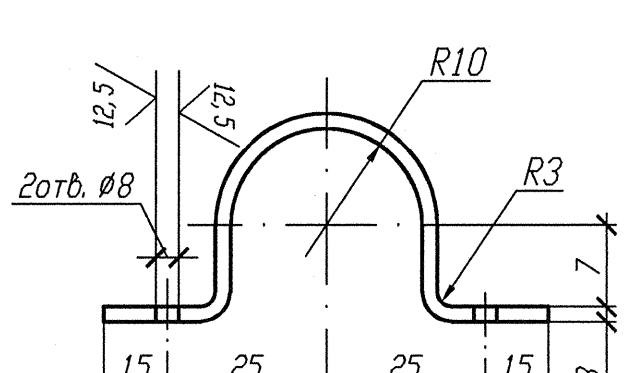

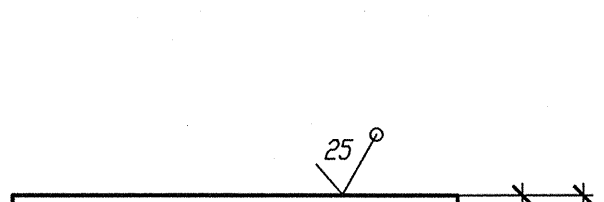

Деталь поз. 6

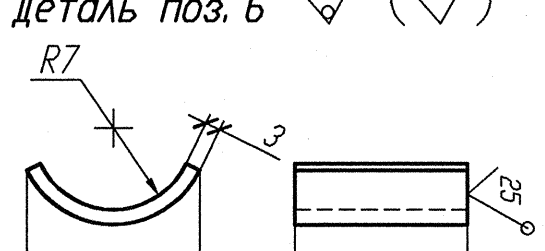

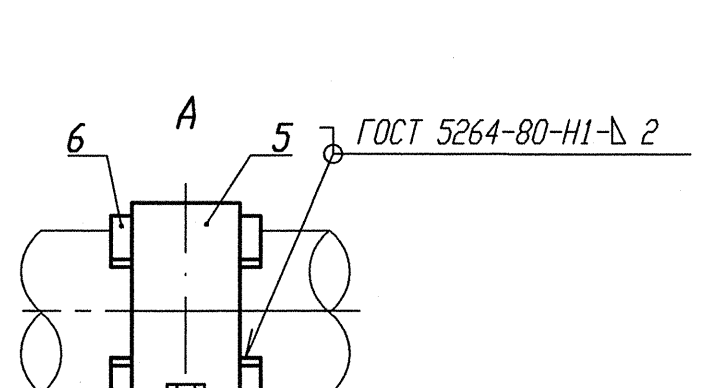

Спецификация деталей

Поз.	Обозначение	Наименование	Кол.	Материал	Масса, кг ед.	Масса, кг общ.	Приме-чание
1	ГОСТ 8509-93	Уголок В- 35х35х4 l=150	1	Ст 3 пс 2-сб ГОСТ 535-2005	0,315	0,315	
2	ГОСТ 7798-70	Болт М6-6gх30.56.35	2	35 ГОСТ 1050-88	0,009	0,018	
3	ГОСТ 11371-88	Шайба 6	2	Вст 3 сп 5 ГОСТ 18123-82	0,001	0,002	
4	ГОСТ 5915-70	Гайка М6-6Н.8.35	4	35 ГОСТ 1050-88	0,0026	0,0104	
5	БК-1998784	Полухомут Б-ПН-3х100х30	1	Б-ПН-3 ГОСТ 19903-74 Лист ОК3608-4-ТУ-Ст3сп-сб ГОСТ 16523-97	0,08	0,08	
6	БК-1998785	Прокладка Б-ПН-3х22х50	2	12Х18Н10Т-М4Г ГОСТ 5582-75	0,03	0,06	
7	ГОСТ 8240-97	Швеллер 10У l=900	1	Ст 3 пс 2-сб ГОСТ 535-88	7,731	7,731	
8	ГОСТ 19903-74	Лист Б-ПН-О- 4х150х100	1	Ст 3 сп 5-сб ГОСТ 14637-89	0,471	0,471	
	ГОСТ 2246-70	Проволока		Св-04Х19Н11М3		-	
	ГОСТ 9467-75	Электроды		УОНИИ 13/45		-	
				Итого:		8,687	

Номер опоры	3TV10Y437	3TV10Y438	3TV10Y439
Нагрузка на опору Pz(кН)	0,265	0,398	0,805
Нагрузка на опору Рбок(кН)	0,040	0,016	0,044
Отметка опоры	+14,363	+14,387	+14,357

1 Привязку опоры смотри изометрический чертеж 3TV11Z43, 3TV11Z44, 3TV11Z45.
2 Сварку производить по ГОСТ 5264-80.
3 Отметка трубопровода подлежит уточнению в соответствии с уклоном трубопровода.
4 Максимальная нагрузка на опору Р дана с учетом сейсмического воздействия.
5 Спецификация составлена на одну опору.
6 Изготовить три комплекта.

АРХИВНЫЙ ЭКЗЕМПЛЯР

Инв. N подл. R3.03732.1.0.13
Лист 228

Изм.	Кол. уч.	Лист	Nдок.	Подпись	Дата
Инж. Эк.		Случевская			11.02
Пров. инж. Тк.		Швабинский			12.02
Пров. вед. инж.		Махотина			12.02
Н. контр.		Краснояров			13.02

R3.TV10.3095.013.03.00.146

Ростовская АЭС Блок 3

Редукторное отделение
Герметичная часть
Трубопроводы отбора проб
Рр больше 2,2 МПа

Стадия	Лист	Листов
Р		1

Опора скользящая направляющая
3TV10Y437, 3TV10Y438, 3TV11Z439

ОАО "НИАЭП" 2013

Инв. N подл.	Подп. и дата	Взам. инв. N
R3.03732.1.0.13	07.02	